25.000l - Trinkwasserbehälter
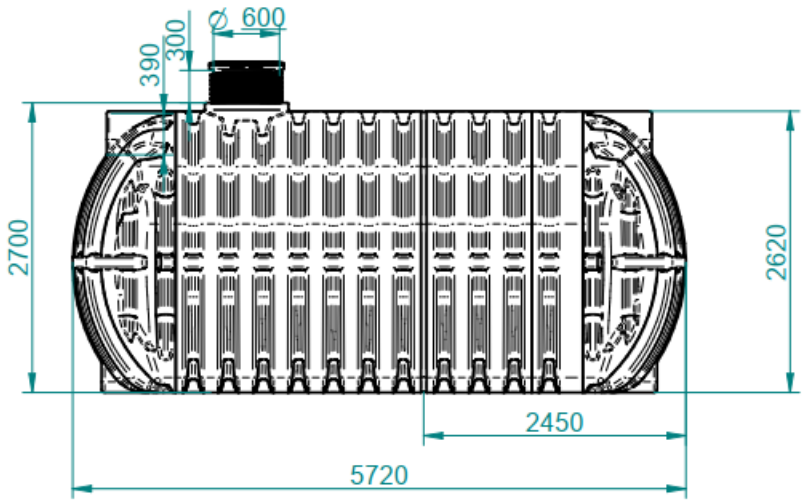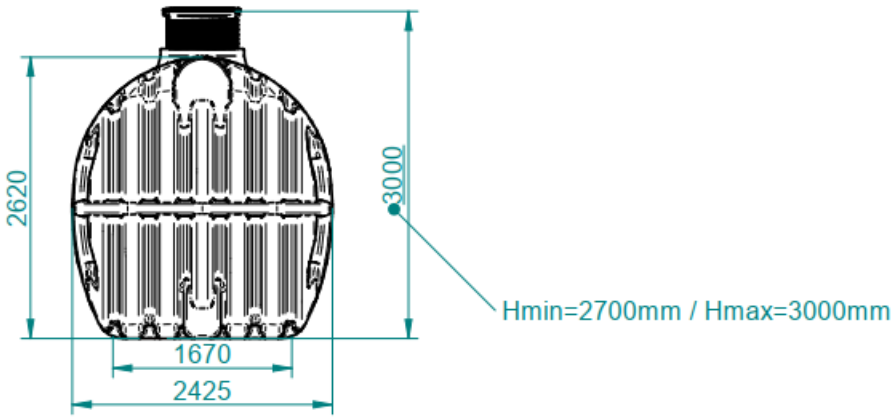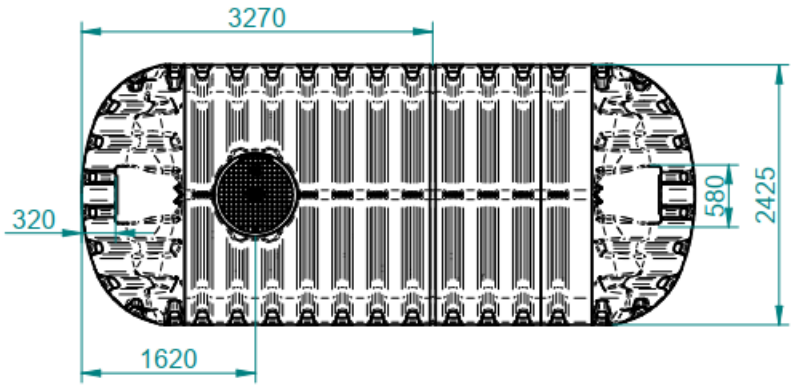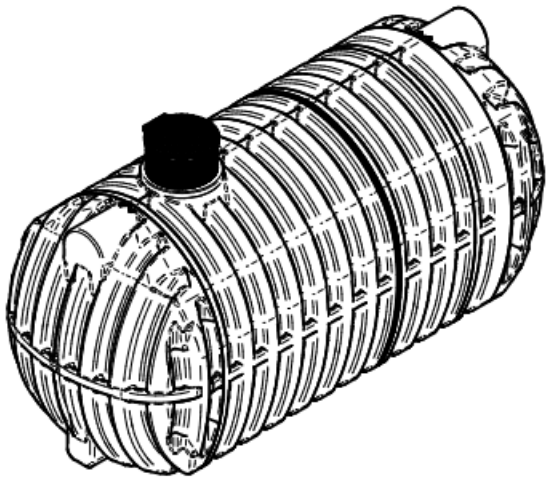
www.wasserzisterne.de